CARATTERISTICHE TECNICHE (U20-3α)

*Cingoli in gomma

Tipo				Versione a carro fisso	Versione a carro variabile
Peso	Cabina		kg	2120	2250
	Tettuccio		kg	2030	2160
Capacità della benna, std. SAE/CECE			m^3	0,066/0,056	
Larghezza della benna	Con denti laterali		mm	450	
	Senza denti laterali		mm	400	
Motore	Modello			D1105-E2-BH-12	
	Tipo			Motore diesel a valvole in testa e raffreddato ad acqua E-TVCS (tipo economico, ecologico)	
	Potenza sviluppata ISO90249	CV a giri/min.		19/2200	
		kW a giri/min.		14/2200	
	Numero di cilindri			3	
	Alesaggio × Corsa		mm	72 × 78,4	
	Cilindrata		cm^3	1123	
Lunghezza totale			mm	3850	
Altezza totale	Cabina		mm	2360	
	Tettuccio		mm	2380	
Velocità di rotazione			giri/min	9,6	
Larghezza dei cingoli di gomma			mm	250	
Interasse			mm	1470	
Dimensioni della lama (larghezza × altezza)			mm	1400 × 290	1300/1500 × 290
Pompe idrauliche	P1,P2			Pompe a portata variabile	
	Portata		ℓ/min	23 + 23	
	Pressione idraulica		MPa (kgf/cm^2)	21,6 (220,0)	
	P3			Tipo a ingranaggi	
	Portata		ℓ/min	12,8	
	Pressione idraulica		MPa (kgf/cm^2)	20,6 (210,0)	
Forza di penetrazione max. del braccio std.	Braccio		daN (kgf)	1320 (1350)	
	Benna		daN (kgf)	1840 (1880)	
Angolo di brandeggio del braccio (sinistro/destro)			deg	75/55	
Circuito ausiliario	Portata		ℓ/min	35,8	
	Pressione idraulica		MPa (kgf/cm^2)	21,6 (210,0)	
Capacità del serbatoio idraulico			ℓ	22	
Capacità del serbatoio del gasolio			ℓ	28	
Velocità di traslazione max.	Bassa		km/h	2,2	
	Alta		km/h	4,2	
Pressione a terra	Cabina		kPa (kgf/cm^2)	26,6 (0,27)	27,2 (0,28)
	Tettuccio		kPa (kgf/cm^2)	25,1 (0,26)	25,7 (0,26)
Distanza da terra			mm	270	160

CAPACITÀ DI SOLLEVAMENTO (U20-3α)

Con versione a carro fisso:1400mm

Braccio standard

daN (ton)

Altezza di sollevamento	Raggio di sollevamento (2m)			Raggio di sollevamento (3m)		
	Frontale		Laterale	Frontale		Laterale
	Lama abbassata	Lama sollevata		Lama abbassata	Lama sollevata	
3m	510 (0,52)	510 (0,52)	510 (0,52)	—	—	—
2m	590 (0,60)	590 (0,60)	590 (0,60)	510 (0,52)	400 (0,40)	340 (0,35)
1m	970 (0,99)	710 (0,73)	600 (0,61)	590 (0,61)	380 (0,39)	330 (0,34)
0m	970 (0,99)	680 (0,70)	570 (0,59)	630 (0,65)	370 (0,38)	320 (0,33)

Con versione a carro variabile:1500mm [1300mm]

Braccio lungo

daN (ton)

Altezza di sollevamento	Raggio di sollevamento (2,5m)			Raggio di sollevamento (3,5m)		
	Frontale		Laterale	Frontale		Laterale
	Lama abbassata	Lama sollevata		Lama abbassata	Lama sollevata	
3m	440 (0,45)	440 (0,45)	440 (0,45) [440 (0,45)]	—	—	—
2m	460 (0,47)	460 (0,47)	460 (0,47) [440 (0,45)]	—	—	—
1m	680 (0,69)	540 (0,55)	520 (0,53) [410 (0,42)]	490 (0,50)	320 (0,33)	320 (0,32) [250 (0,26)]
0m	830 (0,84)	510 (0,52)	500 (0,51) [390 (0,40)]	510 (0,52)	310 (0,32)	310 (0,32) [240 (0,25)]

Note:
* La capacità di sollevamento è basata sulla norma ISO 10567 e non eccede oltre il 75% del carico statico di ribaltamento o dell' 87% della capacità di sollevamento idraulico della macchina.
* La benna dell'escavatore, il gancio, l'imbracatura ed altri accessori per il sollevamento sono da considerarsi presi in considerazione quando si misurano le capacità di sollevamento.

CAMPO DI LAVORO (U20-3α)

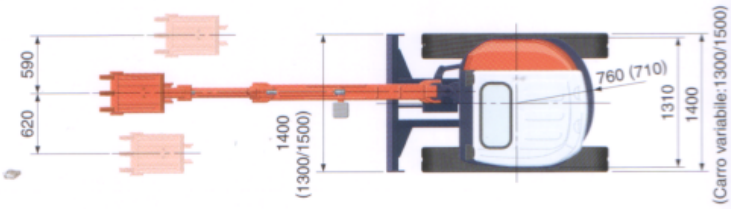

Con versione a carro fisso:1400mm

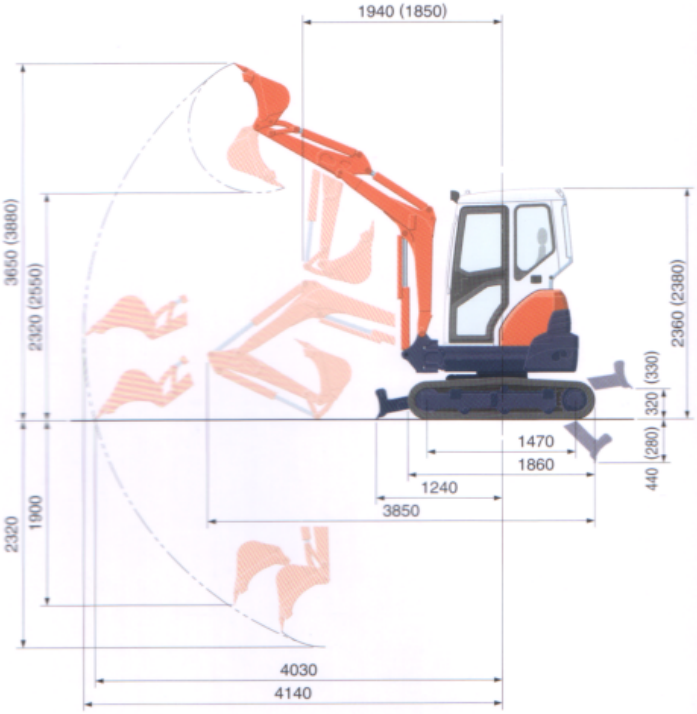

Con versione a carro variabile:1500mm [1300mm]

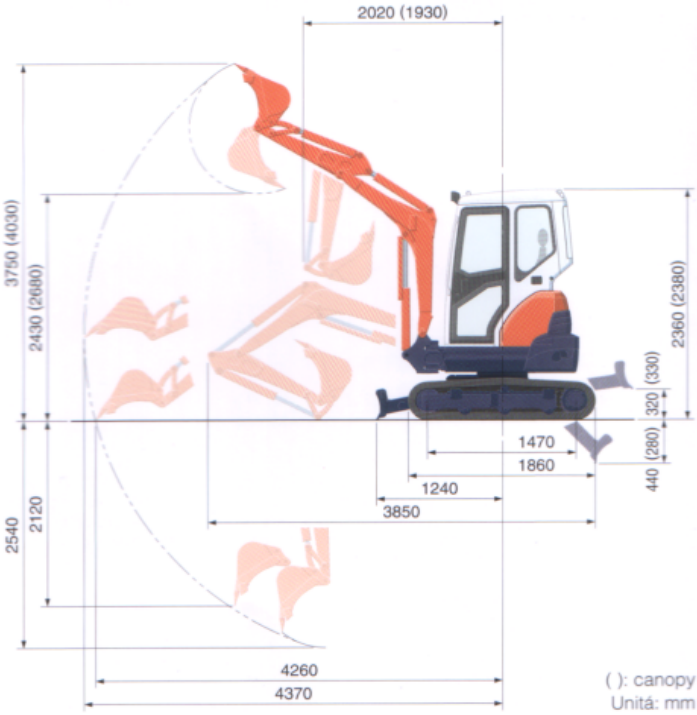

( ): canopy
Unità: mm

* Le aree di lavoro sono con la benna standard Kubota, senza attacco rapido.
* Le caratteristiche sono soggette a modifiche a discrezione del costruttore senza preaviso per il miglioramento del prodotto.

CARATTERISTICHE TECNICHE (U25-3α)

*Cingoli in gomma

Peso	Cabina	kg	2550
	Tettuccio	kg	2470
Capacità della benna, std. SAE/CECE		m^3	0,080/0,064
Larghezza della benna	Con denti laterali	mm	500
	Senza denti laterali	mm	450
Motore	Modello		D1105-E2-BH-13
	Tipo		Motore diesel a valvole in testa e raffreddato ad acqua E-TVCS (tipo economico, ecologico)
	Potenza sviluppata ISO9249	CV a giri/min.	21/2400
		kW a giri/min.	15,5/2400
	Numero di cilindri		3
	Alesaggio × Corsa	mm	72 × 78,4
	Cilindrata	cm^3	1123
Lunghezza totale		mm	4100
Altezza totale	Cabina	mm	2400
	Tettuccio	mm	2420
Velocità di rotazione		giri/min	9,8
Larghezza dei cingoli di gomma		mm	300
Interasse		mm	1560
Dimensioni della lama (larghezza × altezza)		mm	1500 × 290
Pompe idrauliche	P1,P2		Pompe a portata variabile
	Portata	ℓ/min	28,8 + 28,8
	Pressione idraulica	MPa (kgf/cm^2)	21,6 (220,0)
	P3		Tipo a ingranaggi
	Portata	ℓ/min	19,2
	Pressione idraulica	MPa (kgf/cm^2)	17,2 (175,0)
Forza di penetrazione max. del braccio std.	Braccio	daN (kgf)	1440 (1465)
	Benna	daN (kgf)	2160 (2200)
Angolo di brandeggio del braccio (sinistro/destro)		deg	75/55
Circuito ausiliario	Portata	ℓ/min	48
	Pressione idraulica	MPa (kgf/cm^2)	21,6 (210,0)
Capacità del serbatoio idraulico		ℓ	22
Capacità del serbatoio del gasolio		ℓ	28
Velocità di traslazione max.	Bassa	km/h	2,5
	Alta	km/h	4,5
Pressione a terra	Cabina	kPa (kgf/cm^2)	24,0 (0,24)
	Tettuccio	kPa (kgf/cm^2)	22,9 (0,23)
Distanza da terra		mm	300

CAMPO DI LAVORO (U25-3α)

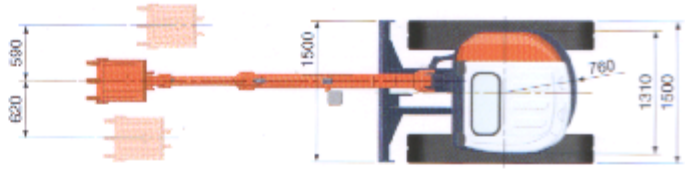

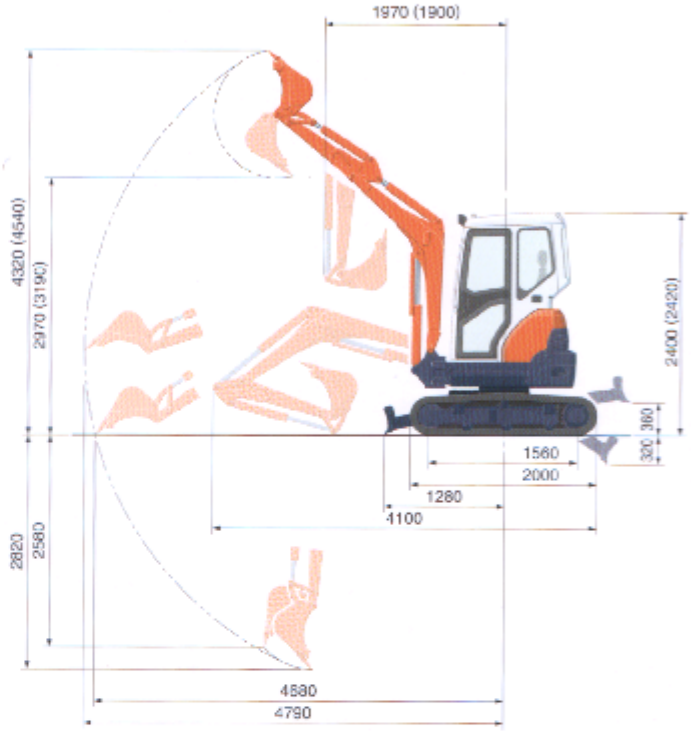

( ): canopy
Unità: mm

CAPACITÀ DI SOLLEVAMENTO (U25-3α)

Braccio lungo

daN (ton)

Altezza di sollevamento	Raggio di sollevamento (3m)			Raggio di sollevamento (4m)		
	Frontale		Laterale	Frontale		Laterale
	Lama abbassata	Lama sollevata		Lama abbassata	Lama sollevata	
3m	440 (0,45)	440 (0,45)	440 (0,45)	—	—	—
2m	480 (0,49)	480 (0,49)	470 (0,47)	—	—	—
1m	630 (0,64)	530 (0,54)	440 (0,45)	480 (0,49)	350 (0,35)	290 (0,30)
0m	730 (0,74)	510 (0,52)	420 (0,43)	—		—

Note:
* La capacità di sollevamento è basata sulla norma ISO 10567 e non eccede oltre il 75% del carico statico di ribaltamento o dell'87% della capacità di sollevamento idraulico della macchina.
* La benna dell'escavatore, il gancio, l'imbracatura ed altri accessori per il sollevamento sono da considerare presi in considerazione quando si misurano le capacità di sollevamento.

* Le aree di lavoro sono con la benna standard Kubota, senza attacco rapido.
* Le caratteristiche sono soggette a modifiche a discrezione del costruttore senza preavviso per l'miglioramento del prodotto.